SUBMITTAL

INTENSITY® AIR CONDITIONING

REV.02 - 0320

Condensadora VRF | V5X - High Efficiency

220V -3F-60HZ | Frío - Calor

*Imágenes con fines ilustrativos.

Características del Equipo:

Modo de Operación: Enfriamiento / Bomba de Calor

Refrigerante: R-410A

Capacidades:

MV5-X252W/V2DN1	**8 HP**	7.17 TR.	MV5-X450W/V2DN1	**16 HP**	12.79 TR.
MV5-X280W/V2DN1	**10 HP**	7.96 TR.	MV5-X500W/V2DN1	**18 HP**	14.22 TR.
MV5-X335W/V2DN1	**12 HP**	9.53 TR.	MV5-X560W/V2DN1	**20 HP**	15.93 TR.
MV5-X400W/V2DN1	**14 HP**	11.38 TR.	MV5-X615W/V2DN1	**22 HP**	17.48 TR.

Características:

- Descarga de aire vertical.
- Tecnología inteligente de deshilelo.
- Con sistema de autodiagnóstico de fallas.
- Compresor Inverter DC de alta eficiencia.
- Opera con refrigerante R-410A.
- Amplio rango de temperatura de operación.
- Motores condensadores DC de alta eficiencia.
- Cuenta con 5 modos de prioridad de operación.
- Opción de autodireccionamiento de evaporadoras.
- Opera con una gran variedad de unidades interiores.
- Cuenta con recubrimiento Blue Fin en serpentín condensador.

Características Técnicas:

Modelo	Capacidad (TR)	Capacidad (Btu/hr		Información eléctrica				Diámetro de Tubería	
		Enfriamiento	Calefacción	Alimentación (V, F, Hz)	Consumo (kW) (ENF / CAL)	MCA (A)	MFA (A)	Líquido (mm)	Gas (mm)
MV5-X252W/V2D	7.17 TR	86.0	92.1	220, 3, 60	5.36 / 4.82	32.2	40	Φ12.7	Φ25.4
MV5-X280W/V2D	7.96 TR	95.5	107.5	220, 3, 60	6.22 / 5.94	35.4	40	Φ12.7	Φ25.4
MV5-X335W/V2D	9.53 TR	114.3	128.0	220, 3, 60	7.79 / 7.65	38.6	55	Φ15.9	Φ28.6
MV5-X400W/V2D	11.38 TR	136.5	153.5	220, 3, 60	9.3 / 9.38	49.5	60	Φ15.9	Φ31.8
MV5-X450W/V2D	12.79 TR	153.5	170.6	220, 3, 60	10.98 / 10.87	51.8	60	Φ15.9	Φ31.8
MV5-X500W/V2D	14.22 TR	170.6	191.1	220, 3, 60	12.82 / 13.18	63.5	85	Φ19.1	Φ31.8
MV5-X560W/V2D	15.93 TR	191.1	214.9	220, 3, 60	14.51 / 15.29	66.5	100	Φ19.1	Φ31.8
MV5-X615W/V2D	17.48 TR	209.8	235.4	220, 3, 60	16.44 / 17.12	77.2	100	Φ19.1	Φ31.8

MCA: Amperaje mínimo de circuito.
MFA: Amperaje máximo de fusible.

Modelo	Capacidad (TR)	Sonido Operación (dBA)	Peso (kg)	Refrigerante/Carga (kg)	Flujo (CFM)	Rango de operación (°C)		Cantidad Máx. de Evaporadoras
						Enfriamiento	Calefacción	
MV5-X252W/V2D	7.17 TR	58	219	R410-A/9	7,063	-5~48	-20~24	13
MV5-X280W/V2D	7.96 TR	59	219	R410-A/9	7,063	-5~48	-20~24	16
MV5-X335W/V2D	9.53 TR	60	237	R410-A/11	7,063	-5~48	-20~24	20
MV5-X400W/V2D	11.38 TR	62	297	R410-A/13	8,240	-5~48	-20~24	23
MV5-X450W/V2D	12.79 TR	62	297	R410-A/13	8,240	-5~48	-20~24	26
MV5-X500W/V2D	14.22 TR	63	305	R410-A/13	9,417	-5~48	-20~24	29
MV5-X560W/V2D	15.93 TR	63	340	R410-A/16	9,417	-5~48	-20~24	33
MV5-X615W/V2D	17.48 TR	63	340	R410-A/16	9,417	-5~48	-20~24	36

Condiciones de Enfriamiento: Temp. Interior 27 °C BS, 19 °C BH, Temp. Exterior 35 °C, | Distancia de Tubería de 5 mts, caída por altura 0 mts.
Condiciones de Calefacción: Temp. Interior 20 °C BS, 15 °C BH, Temp. Exterior 7 °C, | Distancia de Tubería de 7.5 mts, caída por altura 0 mts.

El fabricante se reserva el derecho de modificar las características de los equipos, sin previo aviso.

REV.02 - 0320

Características del Equipo:

MV5-X252 A 335

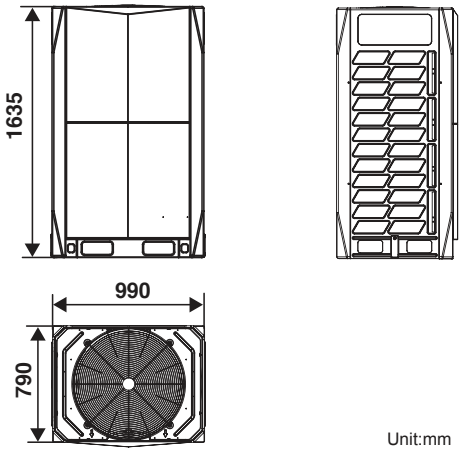

Unit:mm

MV5-X400 A 615

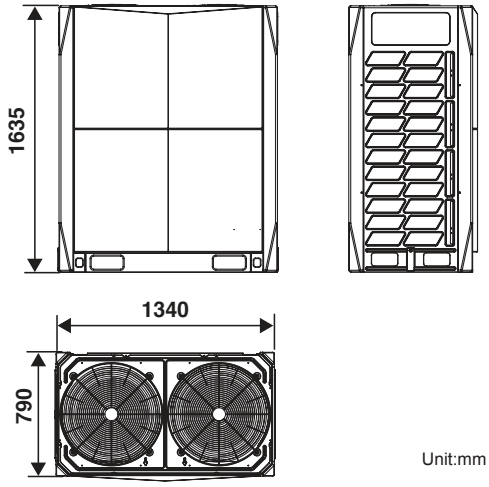

Unit:mm

Accesorios opcionales - Venta por separado:

Branch Condensadora
Distribuidores de Refrigerante R-410A para condensadoras

CCM15
Control centralizado para condensadoras y evaporadoras

CCM09
Control centralizado para condensadoras

DTS634 / DT636
Medidor digital control, para consumo de energía

Recomendación para la instalación:

- Rango de combinación de condensadora del 50 al 130%.
- Realizar procedimiento de triple vacío en todo el sistema de tuberías.
- Revisar que la secuencia de las fases eléctricas de la condensadora sean las correctas.
- Conectar fuerza eléctrica y comunicación cumpliendo características de consumos y cableado.
- Configurar los Dip switchs de la condensadora, según las necesidades de operación del equipo.
- Usar tubería de cobre para refrigeración con aislamiento armaflex (o similar) para circuito de refrigeración.
- Instalación del circuito de refrigeración, revisión de fugas con nitrógeno a presión de 570 PSI por 24 horas o más.
- No instalar condensadoras en lugar con concentraciones de sales, ácidos, cerca del mar, óxido o químicos abrasivos.
- Carga de refrigerante adicional R-410A, este valor se determina con el cálculo de factor de diversidad del software de Selección Intensity.
- Conectar eléctricamente la condensadora a la corriente sin encender el equipo y dejar conectado por 12 horas para calentar el aceite del refrigerante.
- Usar las protecciones e instalaciones eléctricas requeridas por la condensadora, cada módulo deberá tener su protección eléctrica y alimentación por separado.
- Instalar las condensadoras con las áreas de servicio requeridas, de lo contrario el equipo puede presentar fallas o falta de capacidad de enfriamiento o calefacción.

Distancia de instalación:

Longitud de Tubería	Valores permitidos
Distancia total de tubería.	1000 mts.
Longitud de tubería actual máxima.	175 mts.
Longitud de tubería equivalente máxima.	200 mts.
Longitud equivalente desde el primer branch a la unidad interior más lejana.	40/90 mts
Diferencia de altura entre la unidad exterior y las unidades interiores	Unid Ext abajo 110 mts.
	Unid Ext arriba 90 mts.
Diferencia de nivel entre unidades interiores.	30 mts.

- La longitud de tubo equivalente más lejana debe ser igual a o más corta que 40 m, Pero puede ser de hasta 90 m si cumple con las condiciones requeridas después de la sección de instalación de la parte 4.

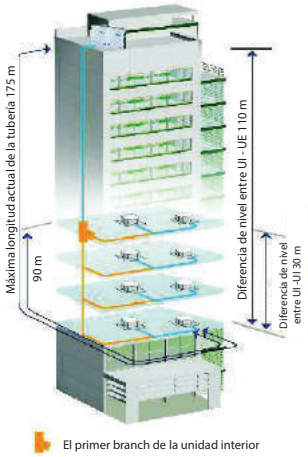

*Imágenes con fines ilustrativos.

El fabricante se reserva el derecho de modificar las características de los equipos, sin previo aviso.